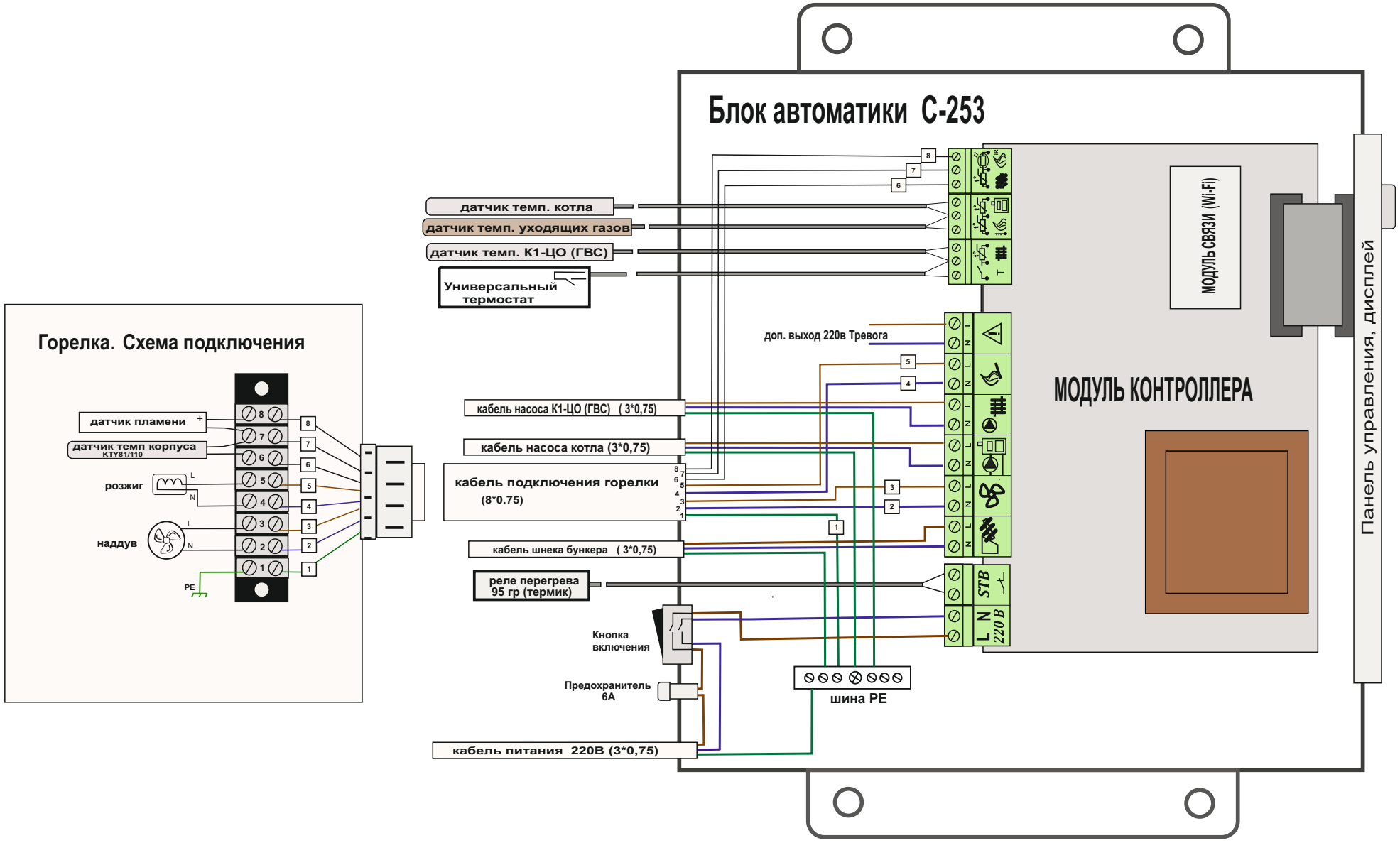Схема подключения контроллера пеллетной горелки С-253